Інструменти
для поливу та оприскування

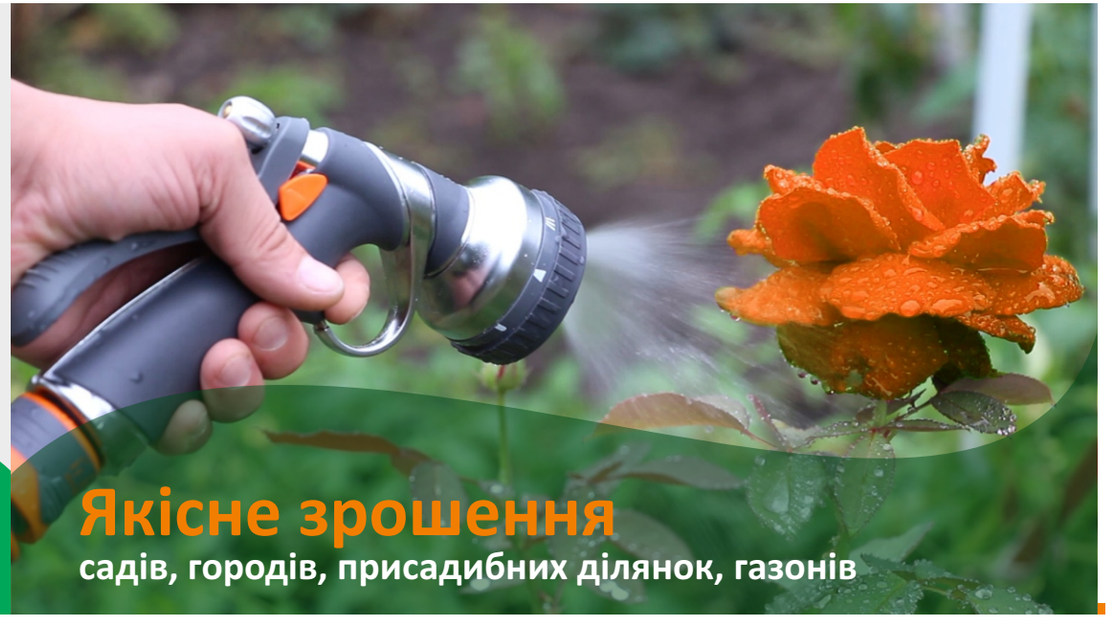

Інвентар для поливу і обприскування містить широкий асортимент пістолетів і насадок, розпилювачів і дощовиків, пристосувань для їх з’єднань – конекторів і адаптерів, розподільних кранів,таймерів для автоматичного управління поливом

Зміст:

Вступ 3
1. Схема складання системи поливу 4
2. Адаптер для конектора 6
3. Таймер водяний 8
4. Кран розподільні 9
5. Конектор 10
6. Муфта ремонтна 12
7. Пістолет-розпилювач 13
8. Насадка-розпилювач 16
9. Набір для поливу 17
10. Дощуватель 18
11. Дощуватель імпульсний 20
12. Зрошуватель осиляційний 21

Вступ

Полив – одна з найголовніших турбот у догляді за рослинами влітку. Перетворіть цей обов'язок у приємний відпочинок з нашим поливальним обладнанням. Ми пропонуємо весь можливий його асортимент!

Вас приємно здивує різноманітність розпилювачів які виготовлені з ударостійкого АВС пластику та металу. Такі інструменти оснащені ергономічними гумовими ручками з великою кількістю робочих режимів і додаткових функцій, Вони повністю змінять Ваше уявлення про полив, як про важку працю.

Якщо Ви не бажаєте поливати вручну – встановіть на садовій ділянці дощовики, які представлені в широкому асортименті. Дощовики – спеціальні пристрої, які забезпечать рівномірне зволоження ділянки без розмивання грунту і утворення калюж

У наданої продукції Ви знайдете всі необхідні аксесуари для поливу на садовій ділянці для підключення до системи водопостачання: коннектори, ремонтні муфти, різні типи адаптерів. Усі пропоновані аксесуари сумісні з усіма елементами системи поливу Flora і продукцією інших виробників.

1. Схема складання системи поливу

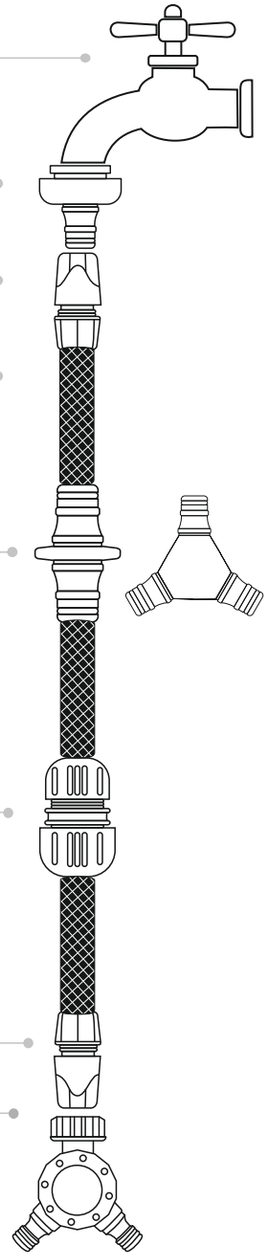

Водопровідна труба або кран

Джерело води для виконання поливу

Адаптер для конектора

Призначений для підключення до водопровідної труби або крану

Конектор швидкознімний

Забезпечує герметичне з’єднання між адаптером для конектора та садовим шлангом

Шланг

Для підведення води до системи поливу та розводки (подачі…надо найти подходящее слово) води в системі

З’єднання для шлангів

З відповідними з’єднувачами можна нарощувати, вкорочувати або ремонтувати шланги системи поливу, змінити напрямок шланга і зробити розведення системи поливу

Муфта ремонтна

Призначена для швидкого і легкого ремонту або з’єднання двох відрізків шланга. Частина шланга просто відрізається і на утвореному кінці накладається муфта.

Конектор швидкознімний

Кран розподільний

Дозволяє одночасно підключати декілька аксесуарів до одного крану, виконуваити зручне з’єдання або роз’єднання різних пристроїв і механізмів системи поливу

1. Схема складання системи поливу

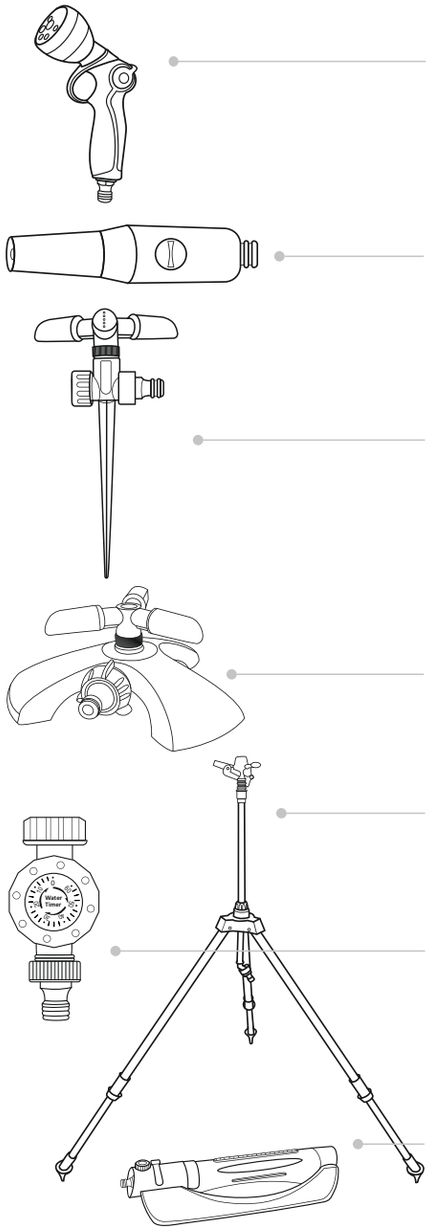

Пістолет-розпилювач

Призначений для поливу. Забезпечує з’єднання з садовим шлангом через швидкознімній конектор. Користувач має змогу самостійно регулювати місце, напрямок і ширину вихідного струменя під час поливу.

Насадка-розпилювач

Призначений для поливу. Забезпечує з’єднання з садовим шлангом через швидкознімній конектор. Користувач має змогу самостійно регулювати місце, напрямок і ширину вихідного струменя під час поливу.

Дощувач на кілочку

Призначений для поливу. Забезпечує з’єднання з садовим шлангом через швидкознімній конектор. Спеціальний стрижень утримує дощувач у землі. Легко забезпечує полив ділянок великої площі. Можна вибрати сектор поливу в діапазоні від 25° до 360°.

Дощувач на круглій основі

Призначений для поливу

Дощувач на штативі

Призначений для оптимального поливу високих рослин

Таймер водяний

Забезпечує запрограмовану подачу води або її відключення протягом заданого часу

Зрошувач на штативі

Для індивідуального поливу невеликих прямокутних областей

2. Адаптер для конектора

Адаптер універсальний для конектора

Адаптер є одним з базових елементів для швидкого роз'ємного з'єднання під час монтажу водопровідної або поливальної системи. Призначений для з'єднання поливальної системи з різьбовими кранами, магістральними відводами, розподільниками і насадками.

Адаптери поділяють на два типи – різьбові та безрізьбові. Різьбові надають можливість підключення шланга до водопровідної труби або крана діаметром 13–16 мм. Різьбова частина адаптера виконана з внутрішнім різьбленням 1/2" або 3/4" і зовнішньою різьбою 3/4". Нерізьбові адаптери забезпечують збірку поливальної системи зі шлангів, оснащених швидкороз'ємними конекторами.

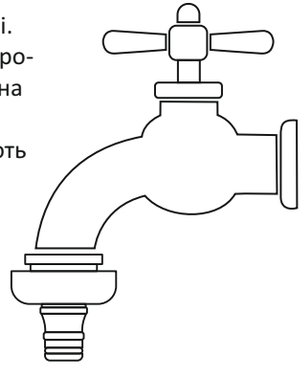

5015834

5015844

5015904

Артикул	5015834	5015844	5015904
Характеристики	внутрішня різьба 1/2" × 3/4"	внутрішня різьба 3/4" × 1"	зовнішня різьба 3/4"
Тип адаптеру	різьбовий	різьбовий	різьбовий
Переваги	• ударостійкий пластик з термопластичним гумовим покриттям	• ударостійкий пластик	• ударостійкий пластик

2. Адаптер для конектора

Адаптер для конектора 1/2"

Призначений для з'єднання шланга будь-якого діаметру через швидкороз'ємний конектор.

5015724

Артикул	5015724
Характеристики	внутрішня різьба 1/2"
Тип адаптеру	безрізьбовий
Переваги	• ударостійкий пластик з термопластичним гумовим покриттям

Адаптер для конектора 3/4"

Призначений для подовження і підключення двох шлангів з різними діаметрами.

5015714

Артикул	5015714
Характеристики	–
Тип адаптеру	безрізьбовий
Переваги	• ударостійкий пластик

Трійник для конектора 1/2"

Призначений для з'єднання трьох поливальних шлангів, однакових або різних діаметрів, з допомогою швидкороз'ємних конекторів.

5015694

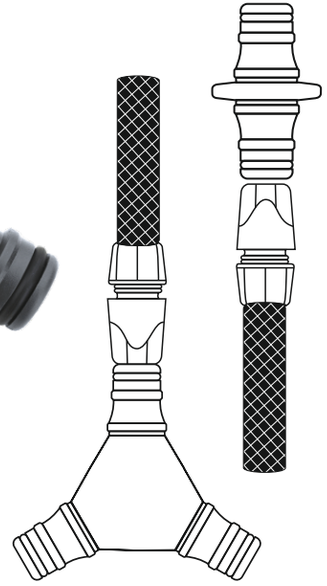

Артикул	5015694
Характеристики	–
Тип адаптеру	безрізьбовий
Переваги	• ударостійкий пластик з термопластичним гумовим покриттям

3. Таймер водяний

Таймер водяний механічний

Механічний таймер подачі води встановлюється на місці подачі води і за допомогою шланга підключається до дощовиків. Поворотом ручки перемикача встановлюється необхідний час поливу, і після цього система працює за заданим сценарієм. Робота таймера поливу проводиться за типом запірного клапана. Коли програма поливу закінчується, клапан закривається і вода перестає надходити.

500901z

500902z

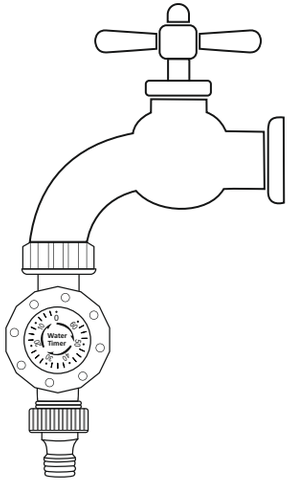

Артикул	500901z	500902z
Характеристики	приєднувальний 1/2”	приєднувальний 1/2”
Кількість годин	1 година	2 години

4. Кран розподільний

Кран розподільний

Кран розподільний виробляє розподіл потоку води на кілька незалежних магістралей або поливальних ліній. На кожній лінії є закріплений на кульовому шарнірі адаптер для швидкого підключення шланга. За допомогою ручки перемикача можна повністю перекривати лінію або обидві одночасно.

500241z

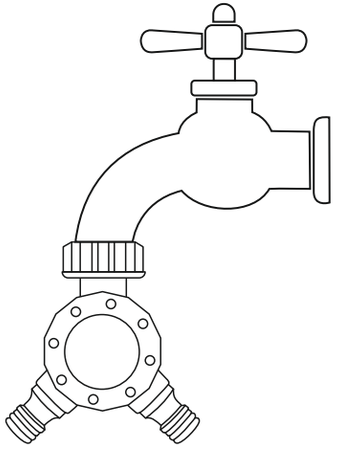

Артикул	500241z
Характеристики	приєднувальний 3/4”
Переваги	–

Конектор – є одним з базових елементів швидкороз'ємного з'єднання при монтажі водопроводної або поливальної системи. Конектори можуть оснащуватися додатковими функціями:

- функція регулювання потоку води;
- функція аквастоп (автоматичне перекриття потоку при зміні насадки);
- функція додаткова «Quick lock» – для блокування роз'єму .

Конектори виготовляються з ABC пластика з покриттямз термопластичної гуми. Використовується в системах поливу присадибних ділянок на базі садових шлангів. Дозволяють швидко підключати і відключати елементи системи, змінювати насадки. Працездатність визначається якістю виготовлення (приєднувальні геометричні розміри) і якістю використовуваних матеріалів (крихкість, зносостійкість, стійкість до ультрафіолету).

Конектор швидкороз'ємний для шланга з замком

Призначений для швидкого і легкого з'єднання зі шлангом. Обладнаний спеціальним замком (функція «Quick lock») – блокування від випадкового від'єднання

5015464

5015484

Конектор швидкороз'ємний для шланга

5015524

5015544

5015534

Артикул	5015464	5015484	5015524	5015544	5015534
Розмір шланга	для шланга 1/2"	для шланга 3/4"	для шланга 1/2"	для шланга 3/4"	для шланга 1"
Удароміцний пластик	●	●	●	●	●
Термопластичне гумове покриття	●	●	●	●	–
Система аквастоп	–	–	–	–	–
Функція «Quick Lock»	●	●	–	–	–

Конектор швидкороз'ємний для шланга з «аквастопом» та замком

Призначений для швидкого і легкого з'єднання зі шлангом. Обладнаний системою аквастоп, що запобігає протіканню води при зміні насадок і спеціальним замком (функція «Quick Lock») – блокування від випадкового від'єднання.

5015434

5015454

Конектор швидкороз'ємний для шланга з «аквастопом»

Призначений для швидкого і легкого з'єднання зі шлангом. Обладнаний системою аквастоп, що запобігає протіканню води при зміні насадок.

5015494

5015514

5015504

Артикул	5015434	5015454	5015494	5015514	5015504
Розмір шланга	для шланга 1/2"	для шланга 3/4" і 1"	для шланга 1/2"	для шланга 3/4"	для шланга 1"
Удароміцний пластик	●	●	●	●	●
Термопластичне гумове покриття	●	●	●	●	–
Система аквастоп	●	●	●	●	●
Функція «Quick Lock»	●	●	–	–	–

6. Муфта ремонтна

Муфта ремонтна для шланга

Ремонтна муфта призначена для ремонту пошкодженого шланга.
Надає можливість з’єднання двох відрізків шланга для нарощування довжини.

5015644

5015654

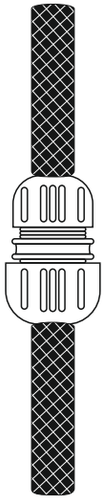

Артикул	5015644	5015654
Характеристики	Для шланга 1/2"	Для шланга 3/4"
Переваги	● Ударостійкий пластик з термопластичним гумовим покриттям	● Ударостійкий пластик з термопластичним гумовим покриттям

5015624

5015664

5015634

Артикул	5015624	5015664	5015634
Характеристики	для шланга 1"	для шлангів 1/2" × 3/4"	для шлангів 3/4" і 1"
Переваги	● ударостійкий пластик	● ударостійкий пластик з термопластичним гумовим покриттям	● ударостійкий пластик

7. Пістолет-розпилювач

Пістолет-розпилювач

Призначений, як насадка на поливальний шланг через швидкороз’ємний конектор. Дозволяє регулювати напрямок і ширину струменя під час поливу. Можливе застосування для чищення садових інструментів, обладнання і меблів.

Поливальні пістолети універсальні у порівнянні з дощувателями, але не адаптовані до самостійної роботи. Пістолети розділяють на два типи: з наконечником (з двома режимами, струмінь регулюється від жорсткого до дрібнодисперсного) і з багатофункціональними розпилювачами, які мають від 2-х до 8-ми режимів поливу і з різним ступенем розпилення. У кожного пістолета передбачений фіксатор курка, у зв’язку з чим немає необхідності постійно тиснути на кнопку. Матеріал виробу – метал, гума, пластик з низькою теплопровідністю, щоб під час роботи не холодити руку. На пістолетах також розташован регулятор витрати води. Фільтри на пістолетах не встановлюються, тому при засміченні необхідно прочистити всі отвори будь-якими підручними засобами (голкою або щіткою і т. п.)

Застосування режимів поливу.

Режим **«Струмінь»** використовується переважно для мийки поверхонь і садово-городнього інвентарю **«Повний», «кутовий», «конічний», «плоский», «туман», «душ», «дощ»** використовуються для загального поливу садів, газонів, квіткових клумб, грядок, горшкових рослин

Різні рослини потрібно зрошувати струменями різної форми і інтенсивності. Широкий асортимент пістолетів-розпилювачів дозволяє вибрати найбільш придатне рішення для будь-якої ситуації. Можливість регулювання форми струменя і витрати води забезпечує оптимальний догляд за всіма зеленими насадженнями, виключаючи перезволоження і необгрунтовані втрати води.

Режими поливу для пістолетів-розпилювачів

Струмінь	Повний	Кутовий	Конічний
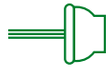	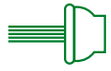		
Плоский	**Туман**	**Душ**	**Дощ**
		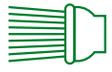	

7. Пістолет-розпилювач

Пістолет-розпилювач

5011274

5011314

5011354

5011434

5011494

Артикул	5011274	5011314	5011354	5011434	5011494
Кількість режимів поливу	7	8	8	6	7
Матеріал	ударостійкий пластик	алюмінієвий	ударостійкий пластик	алюмінієвий	ударостійкий пластик
Термопластичне гумове покриття	●	●	●	●	●
Плавне регулювання потоку	●	●	●	●	–
Гумова прокладка, що забезпечує герметичність з'єднання зі шлангом	●	●	●	●	–
Ергономічна рукоятка з фіксатором для безперервного поливу	●	●	●	●	–

7. Пістолети-розпилювачі

Пістолет-розпилювач

5011394

5011374

5011414

5011334

500251z

Артикул	5011394	5011374	5011414	5011334	500251z
Кількість режимів поливу	7	2	2	2	2
Матеріал	алюмінієвий	алюмінієвий	ударостійкий пластик	ударостійкий пластик	ударостійкий пластик
Термопластичне гумове покриття	●	●	●	●	●
Плавне регулювання потоку	–	●	●	●	●
Гумова прокладка, що забезпечує герметичність з'єднання зі шлангом	–	●	●	●	●
Ергономічна рукоятка з фіксатором для безперервного поливу	–	●	●	●	●

8. Насадка-розпилювач

Насадка-розпилювачі

Призначений, як насадка на поливальний шланг через швидкороз'ємний конектор. Дозволяє регулювати напрямок і ширину струменя під час поливу. Можливе застосування для чищення садових інструментів, обладнання і меблів.

Розпилювачі формують два види водяних струменів:

- жорсткий струмінь – використовується переважно для мийки поверхонь і садово-городнього інвентарю;
- м'який душ для поливу рослин або газону дрібно розпорошеної струменем.

5011574

5011614

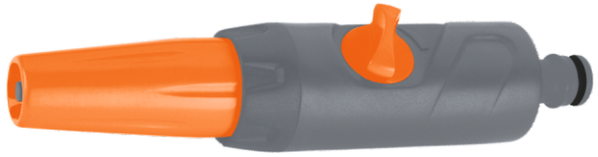

Артикул	5011574	5011614
Кількість режимів поливу	2	2
Матеріал	ударостійкий пластик	ударостійкий пластик
Термопластичне гумове покриття	●	●
Плавне регулювання потоку	●	●
Гумова прокладка, що забезпечує герметичність з'єднання зі шлангом	●	●
Ергономічна рукоятка з фіксатором для безперервного поливу	–	–

9. Набір для поливу

Набір для поливу

Призначений для спрямованого поливу присадибних ділянок, городів, клумб, газонів і т.п. Дозволяє зібрати поливальну лінію і підключити її до водопровідної труби або крану.

Комплектація:

1. **адаптер** універсальний (5015834)
2. **конектор** ½" швидкоз'ємний для шлангу ½" (5015524)
3. **коннектор** ½" швидкоз'ємний для шлангу ½" аквастоп (5015494)
4. **насадка-розпилювач** з 2 режимами поливу

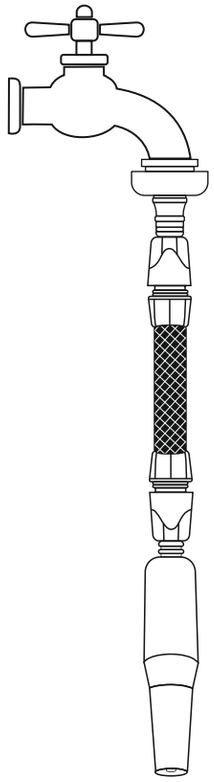

5011624

Артикул	5011624
Кількість режимів поливу	2
Розмір шлангу	1/2"
Матеріал	ударостійкий пластик з термопластичним гумовим покриттям
Переваги	● Можливість підключення до шлангу та водопровідного крану ● Корпус насадки і конекторів виготовлений з ударостійкого пластику, покритим м'якою термопластичною гумою ● Швидкий і легкий монтаж

Дощуватель

Дощуватели – спеціальні пристрої, що забезпечують рівномірне зволоження ділянки без розмивання грунту і утворення калюж. При виготовленні дощовиків використовують матеріали стійкі до дії ультрафіолетових променів, низьких температур, бруду і ударних навантажень. Конструкція передбачає голку для чищення форсунок або сопла. Виготовляються з м'якого пластика, який легко очищується від забруднення. Для того, щоб сміття не потрапляв всередину пристрою, на вході ставиться фільтр.

Кожна модель дощовиків має свої регулювання розбризкування. Одні змінюють інтенсивність подачі води від жорсткого струменя до м'якого розпилення, у інших встановлюється необхідна дальність і ширина зрошення, а треті забезпечені поворотними насадками.

Основними особливостями дощовиків є площа і геометрія для поливу ділянки. Існують пристроїз квадратними, прямокутними, круглими і секторними зонами охоплення.

Така різноманітність дозволяє розбризкувати воду тільки на території, яка дійсно потребує поливу, залишаючи сухими садові доріжки, ігрові майданчики, будівлі та паркани. Результат поливу багато в чому залежить від натиску води. Дощовик розрахован на роботу при тиску води від 2-4 атмосфер, але можуть зберігати працездатність і при 6 атмосферах.

Дощовики бувають на підставках або штативах (їх ставлять на землю) або з кілочками, які встромляють у землю.

Дощуватель на пластиковій базі з регулюванням напору

Багатофункціональні дощовики від простих кругових відрізняються можливістю зміни струменя, а отже, геометрією поливати ділянки. Такі дощовики є підставкою з обертовим барабаном. При повороті барабана на строго фіксований кут відбувається суміщення вбудованої форсунки з отвором певної конфігурації на кришці, яке і визначає геометричну форму струменя. Найбільш поширені фігури – це коло, півколо, квадрат і прямокутник.

Артикул	5013714
Характеристики	8 режимів поливу
Переваги	• Ударостійкий пластик • Працює навіть при низькому тиску • Струмені імітують природний ефект дощу • Регулювання напору

5013714

Режими поливу для дощувателів

Плоский прямокутний	Прямокутний	Спрямованого сектора	Напівкруглий
М'який душ	**Круглий**	**Трикутний**	**Квадратний**

Дощуватель круговий

Кругові дощовики призначені для обробки секторів від 0°С до 360°С. Найпростіший дождеватель – нерегульований, який розташований на підставці або на кілочку з головкою з форсунками, яка обертається. Струмені води подаються під тиском у форсунки і виходять звідти під деяким кутом, а сама головка обертається під напором води.

5013284

5013614

Артикул	5013284	5013614
Кількість ріжків, шт.	3 ріжки	3 ріжки
Кут поливу	360°	360°
Радіус поливу, м	6	6
Площа поливу, м²	102	125
Витрата води, л/хв	30	30
Робочий тиск, бар	2–4	2–4
Матеріал	ударостійкий пластик	ударостійкий пластик
Працює навіть при низькому тиску	●	●
Швидкість і зручність переміщення	●	●
Переваги	● Два з'єднувальних гнізда	● Легка і міцна основа ● Струмені імітують природний ефект дощу

Дощуватель імпульсивний

Призначений для секторно-кругового поливу присадибних ділянок, городів, клумб, газонів і т.п.

Імпульсні дощувателі випускають переривчасті струмені на далеку відстань, повільно провертаючись навколо своєї осі. Доходячи до кордону сектора, повертаються в початкове положення, зрошуючи прилеглі області (за рахунок розбивки струменя в горизонтальній площині). Поворот здійснюється покроково або плавно в залежності від конструкції пристрою, що передбачає регулювання кута сектора (від 0° до 360°), ступінь розбивки струменя і кута викиду в вертикальній площині, що дозволяє з однаковим успіхом зрошувати рослини, які розташовані, як поблизу від місця встановлення дощувателя так і на деякій відстані від нього.

5013234

5013224

500312z

Артикул	5013234	5013224	500312z
Кут поливу	360°	360°	360°
Радіус поливу, м	12	14	14
Площа поливу, м²	450	610	625
Витрата води, л/хв	8	16	18
Робочий тиск, бар	2–4	2–4	2–4
Матеріал	ударостійкий пластик	металевий корпус з цинку	металевий корпус з цинку
Швидкість і зручність переміщення	●	●	●
Два з'єднувальних гнізда	●	●	●

Зрошувач осциляційний

Призначений для поливу присадибних ділянок великої площі, полів, стадіонів, газонів і т.п. Дуже простий у використанні. Гарантує рівномірне і м'яке зрошення, без калюж.

Осциляційні дощовики підходять для зрошення ділянок прямокутної форми. Найпростіший варіант являє собою пристрій, де металева або пластикова трубка з отворами рухомо закріплена на спеціальній підставці. Вода, яка надходить з водопроводу, приводить в рух розташовану всередині трубки невелику крильчатку і пов'язану з нею шестірню. Обертання передається через зубчасту передачу на трубку. Обмежувач ходу змінює напрямок обертання привідної шестерні на протилежне, забезпечуючи коливання трубки в заданих межах. В повітрі тонкі цівки перетворюються в окремі краплі і рівномірно розподіляються вздовж лінії поливу. Трубки і форсунки роблять з різних матеріалів. Найпростіший варіант – вигнута трубка. У більш дорогих моделей латунні форсунки з насічками розташовані на внутрішній поверхні, завдяки чому струмінь води на виході закручується і розпорошується на більш дрібні частинки, що гарантує рівномірний полив ділянки.

Пластмасові трубки зазвичай не згинаються, але форсунки орієнтують в різних напрямках, що дозволяє поливати ділянку із заданою геометрією. На пластмасових трубках встановлюють сопла з м'якого пластику.

Практично у всіх моделей коливальних дощовиків є регулятор дальності поливу, обмежувач кута кочення. Ширину ділянки, яка поливається, міняти складніше, але у дорогих моделей така можливість передбачена. Це робиться шляхом перекриття подачі води до крайніх отворів або зміни напрямку цівок.

5013414

5013444

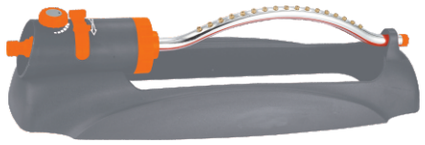

Артикул	5013414	5013444
Площа поливу, м²	280	290
Витрата води, л/хв	20	23
Робочий тиск, бар	2–4	2–4
Матеріал	ударостійкий пластик	металевий корпус з цинку
Спеціальна голка для прочищення сопел вбудована в корпус	●	●
Регулювання дальності струмення і площі поливу шляхом зміни тиску	●	●
3 режими роботи: 6, 12 і 19 отворів	●	–